MIST

Art.nr 80000684 - 80000691

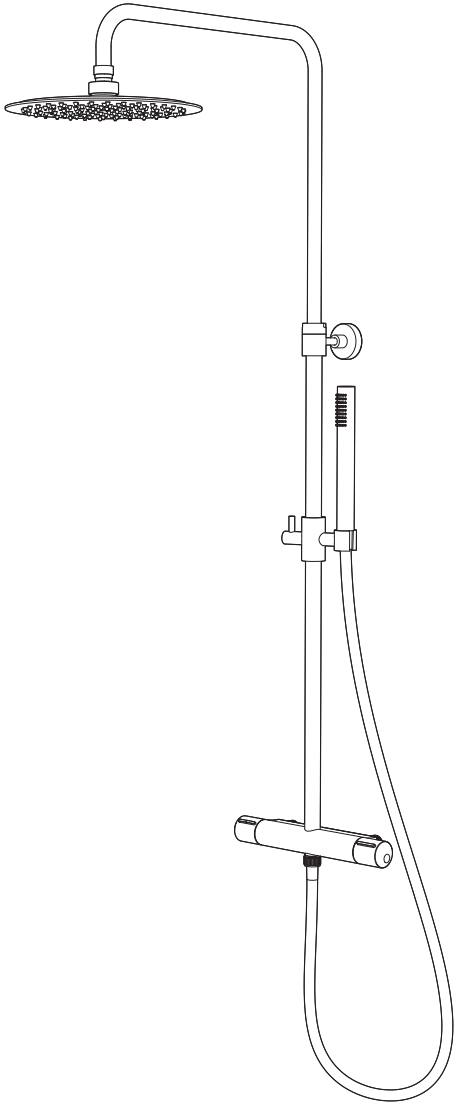

171116

INR
ICONIC
NORDIC
ROOMS

SE

INNEHÅLLSFÖRTECKNING

Allmänt	Sida 4
Teknisk information	Sida 7
Montering	Sida 8
Flödesbegränsning	Sida 11
Temperaturbegränsning	Sida 12
Rengöring av inloppssilar	Sida 13
Byte av termostatinsats	Sida 14
Byte av överstycke	Sida 15
Reservdelar	Sida 16
Felsökning	Sida 17
Kontakt	Sida 20

EN

TABLE OF CONTENTS

General	Page 4
Technical information	Page 7
Fitting	Page 8
Flow limiter	Page 11
Temperature limiter	Page 12
Cleaning the inlet strainers	Page 13
Thermostat cartridge replacement	Page 14
Head piece replacement	Page 15
Spare parts	Page 16
Troubleshooting	Page 17
Contact	Page 20

NO

INNHOLDSFORTEGNELSE

Generelt	Side 5
Tekniske data	Side 7
Montering	Side 8
Strømningsbegrensning	Side 11
Temperaturbegrensning	Side 12
Rengjøring av innløpssiler	Side 13
Bytte av termostatinnsats	Side 14
Bytte av overstykke	Side 15
Reservedeler	Side 16
Feilsøking	Side 17
Kontakt	Side 20

DK

INDHOLDSFORTEGNELSE

Generelt	Sida 5
Tekniske specifikationer	Sida 7
Montering	Sida 8
Flowbegrænser	Sida 11
Temperaturbegrænser	Sida 12
Rengøring af indløbssi	Sida 13
Udskiftning af termostatindsats	Sida 14
Udskiftning af overstykke	Sida 15
Reservedele	Sida 16
Fejlfinding	Sida 17
Kontakt	Sida 20

FI

SISÄLLYSLUETTELO

Yleistä	Sivu 6
Tekniset tiedot	Sivu 7
Asennus	Sivu 8
Virtaaman rajoitus	Sivu 11
Lämpötilan rajoitus	Sivu 12
Tulovesisihtien puhdistus	Sivu 13
Termostaattiosan vaihto	Sivu 14
Käyttöventtiilin vaihto	Sivu 15
Varaosat	Sivu 16
Vianetsintä	Sivu 17
Yhteystiedot	Sivu 20

SV

ALLMÄNT

Installation
Installationen ska utföras enligt branschregler Säker Vatteninstallation. Vi rekommenderar att du anlitar ett auktoriserat VVS-företag.

OBS! Vid ny rörinstallation måste rören renspolas innan blandaren monteras.

Vid inkoppling av blandare som är utrustade med Soft PEX®-anslutningsrör ska anslutningsstället vara fast fixerat med rörklammer. Se bilder under respektive produkt.

Soft PEX®-anslutningsrör med anslutningsmutter G 3/8” monteras mot koppling med plan ände.

Vid risk för frost
Om blandaren kommer att utsättas för yttre temperaturer lägre än 0 °C (t.ex. i ouppvärmda fritidshus) ska blandaren demonteras och förvaras i uppvärmt utrymme.

Rengöring
För rengöring av våra produkter, använd neutrala eller lätt basiska rengöringsmedel (pH 6–9) i flytande form. Spraya inte direkt mot produkten, då det finns risk att komponenterna inuti kan ta skada. Använd i stället en mjuk trasa.

Exempel på rengöringsmedel är tvållösningar eller diskmedel (ej maskindiskmedel). Använd ej organiska, alkoholbaserade eller frätande rengöringsmedel eller rengöringsmedel med slipmedel. Sådana medel angriper ytan och kan göra produkten matt och repig. För svåra kalkfläckar rekommenderas hushållsättika (ej ren ättika). Undvik kontakt med aluminiumklorider (t.ex. deodorant) då detta kan missfärga produkten.

Taksilens och handduschens gummidetaljer rengörs regelbundet genom att gnugga dem med handen. Då lossnar de flesta kalkavlagringar automatiskt vid duschning.

Smörjning
Använd endast livsmedelsgodkänt silikonfett, t. ex. MA 89 10 29.AE.

Täthetskontroll
Täthetskontroll ska utföras efter installation.

Skador som orsakas till följd av spänningskorrosion som uppstår på grund av vattnets eller den omgivande miljöns beskaffenhet samt felaktig montering inkluderas inte i produktansvaret.

Återvinning
Uttjänta produkter kan återlämnas till Mora Armatur för återvinning.

EN - GENERAL

Installation
We recommend that you entrust an authorised plumber. NOTE! For new pipe installations, the pipes must be flushed clean before the mixer is fitted.

When connecting mixers that are equipped with Soft PEX® coupling pipes, the connection point should be firmly secured using pipe clamps. See pictures under the respective product.

Where there is a risk for frost
If the mixer will be subjected to external temperatures lower than 0 °C (e.g. in an unheated holiday home), the mixer should be disconnected and stored in a heated space.

Cleaning
To clean our products, use a liquid cleaner that is neutral or slightly alkaline (pH 6–9). Do not spray the cleaner directly onto the product, as this could damage the parts inside. Use a soft cloth. Suitable detergents include soap solutions or washing up liquid (not dishwasher detergents).

Do not use organic, alcohol-based, corrosive or abrasive cleaners or detergents as they could damage, scratch or dull the surface. To remove stubborn limescale deposits, we recommend household vinegar (not pure spirit vinegar). Avoid contact with aluminium chlorides (e.g. deodorant), which can discolour the product.

The showerheads must be maintained regularly by simply rubbing the fingers over the faceplate. It will lose most of the lime stones which automatically will be flushed out with the water when the shower is in use.

Lubrication
Only used silicone grease approved for foods, e.g. MA 89 10 29.AE.

Leak check
Leak checks should be made according to the industry rules in the respective country.

Damage arising as a consequence of stress corrosion cracking arising due to the water’s or the ambient environment’s nature as well as incorrect fitting is not covered by the product liability.

Recycling
Disused products can be returned to Mora Armatur for recycling.

NO - GENERELT

Installasjon
Vi anbefaler at du benytter et autorisert VVS-firma. OBS! Ved ny rørinstallasjon må rørene spyles rene før blandebatteriet monteres.

Ved tilkobling av blandebatteri som er utstyrt med Soft PEX®-tilkoblingsrør, skal tilkoblingsstedet være festet med rørklammer. Se bilder under respektive produkt.

Ved frostfare
Hvis blandebatteriet blir utsatt for temperaturer under 0 °C (f.eks. i uoppvarmede hytter), skal batteriet demonteres og oppbevares i et frostfritt rom.

Rengjøring
For rengjøring av våre produkter, bruk nøytrale eller lett basiske rengjøringsmidler (pH 6–9) i flytende form. Spray ikke direkte mot produktet, ettersom det er fare for at komponentene inni kan ta skade. Bruk i stedet en myk klut. Eksempler på rengjøringsmidler er såpeløsninger eller oppvaskmiddel (ikke maskinoppvaskmiddel).

Bruk ikke organiske, alkoholbaserte eller etsende rengjøringsmidler eller rengjøringsmidler med slipemiddel. Slike midler angriper overflaten og kan gjøre produktet matt og ripete. Til krevende kalkflekker anbefales husholdningseddik (ikke ren eddik). Unngå kontakt med aluminiumklorider (f.eks. deodorant) ettersom dette kan misfarge produktet.

For å unngå at kalken får feste, bør du dra med tommelen over gummidetaljene i dusjmunnstykket og taksilen med jevne mellomrom.

Smøring
Bruk bare silikonfett som er godkjent for næringsmidler, for eksempel MA 89 10 29.AE.

Tetthetskontroll
Tetthetskontroll skal utføres i henhold til gjeldende bransjeregler i de respektive land.

Skader forårsaket av spenningskorrosjon på grunn av vannets eller omgivelsenes beskaffenhet eller feilaktig montering er ikke med i produktansvaret.

Gjenvinning
Kasserte produkter kan leveres til Mora Armatur for gjenvinning.

DK - GENERELT

Montering
Vi anbefaler, at du anvender en autoriseret VVS-installatør. Bemærk! Ved montering af nye rør skal rørene skylles rene, inden blandingsbatteriet monteres.

Ved tilslutning af et blandingsbatteri, der er udstyret med Soft PEX®-monteringsrør, skal monteringsstedet være fastgjort med rørklemmer.
Se billederne under det pågældende produkt.

Ved risiko for frost
Hvis blandingsbatteriet udsættes for udvendige temperaturer på under 0 °C (f.eks. i uopvarmede fritidshuse), skal blandingsbatteriet afmonteres og opbevares i et opvarmet rum.

Rengøring
Brug neutrale eller let basiske rengøringsmidler (pH 6-9) i flydende form til rengøring af vores produkter. Spray ikke direkte mod produktet da der
er risiko for at de indbyggede komponenter kan tage skade. Brug i stedet en blød klud. Eksempler på egnede rengøringsmidler er sæbeopløsninger eller opvaskemiddel (ikke maskinopvaskemiddel).

Brug ikke organiske, alkoholbaserede eller ætsende rengøringsmidler eller rengøringsmidler der indeholder slibemiddel. Denne type midler angriber overfladen og kan gøre produktet mat og ridset. Ved svære kalkaflejringer anbefales husholdningseddike (ikke ren eddike). Undgå kontakt med aluminiumklorider (fx deodorant) da dette kan misfarve produktet.

For at undgå at kalk sætter sig fast, kan du gøre det til en god vane med jævne mellemrum at trække tommelfingeren over gummidetaljerne på brusemundstykket og brusehovedet.

Smøring
Anvend kun fødevaregodkendt silikonefedt, f.eks. MA 89 10 29.AE.

Tæthedskontrol
Tæthedskontrollen skal udføres i overensstemmelse med branchens retningslinjer i det pågældende land.

Skader, der forårsages af spændingskorrosion, som opstår som følge af vandets eller det omgivende miljøs beskaffenhed samt forkert montering, er ikke omfattet af produktansvaret.

Genanvendelse
Udtjente produkter kan returneres til Mora Armatur til genanvendelse.

FI - YLEISTÄ

Asennus
Suosittelemme asennuksen teettämistä valtuutetulla LVI-yrityksellä.HUOM! Uudessa putkiasennuksessa täytyy putket huuhdella puhtaiksi ennen hanan asentamista.

Kytkettäessä Soft PEX®-liitäntäputkella varustettuja hanoja on liitäntäkohdan oltava kiinnitetty putkenkiinnittimellä. Katso kyseisen tuotteen kohdalla olevat kuvat.

Jäätymisvaara:
Jos lämpötila hanan käyttöpaikassa laskee 0 °C:een alapuolelle (esim. lämmittämättömissä vapaa-ajan asunnoissa), on hana irrotettava ja säilytettävä lämmitetyssä tilassa.

Puhdistus
Käytä tuotteidemme puhdistukseen neutraaleja
tai kevyesti emäksisiä nestemäisiä puhdistusaineita (pH 6–9). Älä levitä puhdistusainetta suihkuttamalla sitä suoraan tuotteelle, sillä se voi vioittaa sisällä olevia komponentteja. Käytä sen sijaan pehmeää riepua. Puhdistusaineeksi sopivat esimerkiksi saippualiuokset tai astianpesuaineet (ei koneastianpesuaineet).

Älä käytä orgaanisia, alkoholipohjaisia tai syövyttäviä puhdistusaineita tai hankausaineita sisältäviä puhdistusaineita. Ne voivat himmentää tai naarmuttaa tuotteen pintaa. Vaikeat kalkkitahrat on suositeltavaa poistaa talousetikalla (ei puhtaalla etikalla). Vältä alumiinikloridien (esim. deodoranttien) joutumista pinnalle, sillä ne voivat värjätä tuotteen.

Voitelu
Käytä vain elintarvikehyväksyttyä silikonirasvaa, esim. MA 89 10 29.AE.

Tiiviystarkastus
Tiiviystarkastus on tehtävä käyttömaan toimialakohtaisten määräysten mukaisesti.

Vahingot, joiden syynä on veden tai ympäristön laadusta johtuva jännityskorroosio sekä virheellinen asennus, eivät sisälly tuotevastuuseen.

Kierrätys
Käytetyt tuotteet voidaan palauttaa Mora Armatur kierrätettäviksi.

TEKNISK INFORMATION | TECHNICAL INFORMATION | TEKNISKE DATA | TEKNISKE SPECIFIKATIONER | TEKNISET TIEDOT

MA 24 10 20

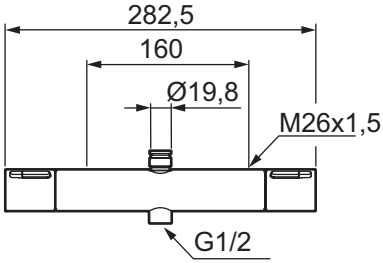

MA 24 11 20

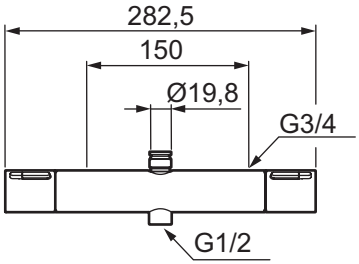

Standard | Standard | Standard | Standard | Standardi:	EN 1111
Drifttryck | Working pressure | Driftstrykk | Driftstryk | Käyttöpaine:	50–1000 kPa 100–500 kPa*
Provningstryck max | Max test pressure | Testtrykk maks. | Prøvningstryk maks. | Koestuspaine max:	1600 kPa
Max varmvattentemperatur | Max hot water temperature | Maks. temperatur varmtvann | Maks. varmtvandstemperatur | Max lämminvesilämpötila :	80 °C (60 °C)*
Kallvattentemperatur | Cold water temperature | Temperatur kaldtvann | Koldtvandstemperatur | Kylmävesilämpötila:	≈10 °C
Återströmningsskydd | Backflow preventer | Tilbakestrømningssikring | Overløbsventil | Takaisinimusuojaus:	EB SS-EN 1717

* Rekommenderat värde | Recommended value | Anbefalt verdi | Anbefalet værdi | Suositusarvo

1

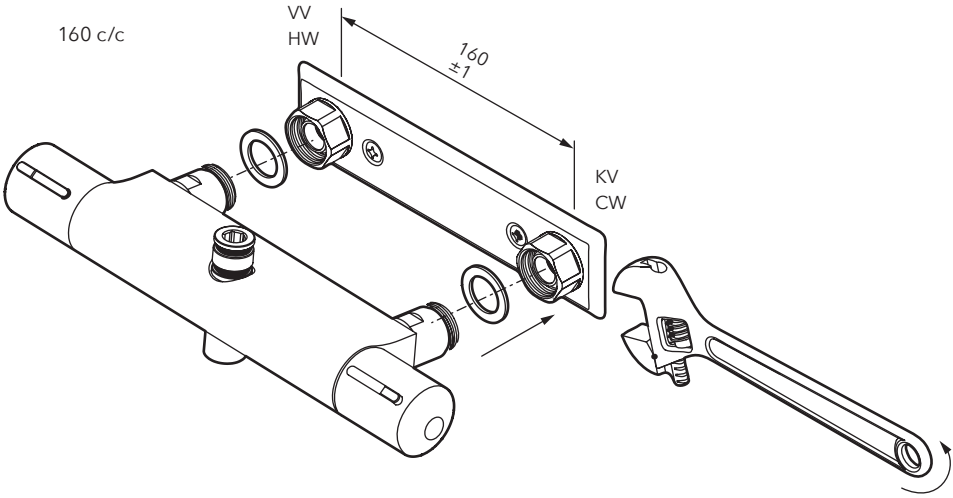

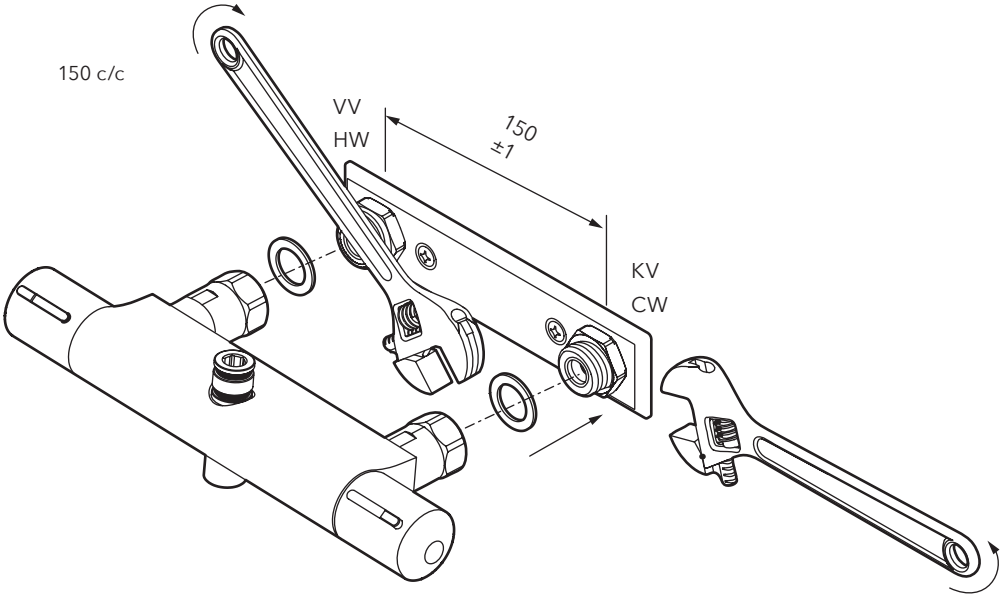

2

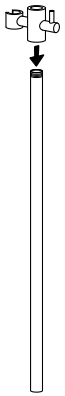

3

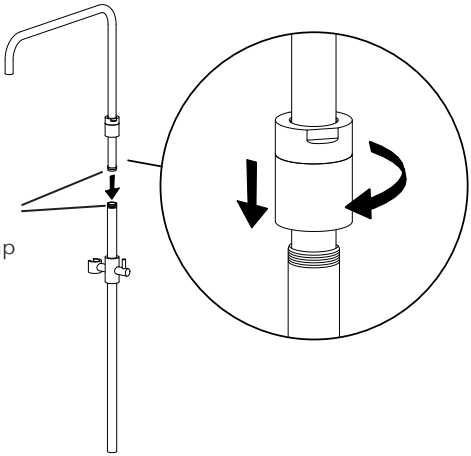

Vid behov | If needed

Smörj med tvållösning

Lubricate using dish soap

4

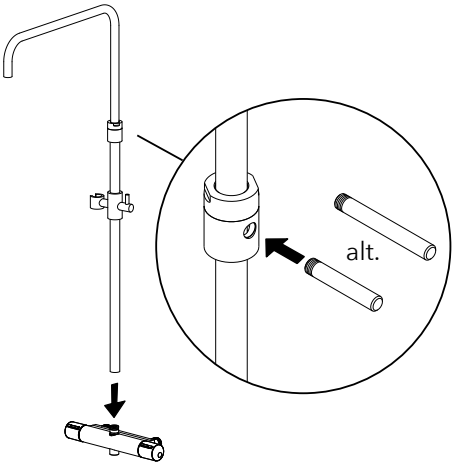

5

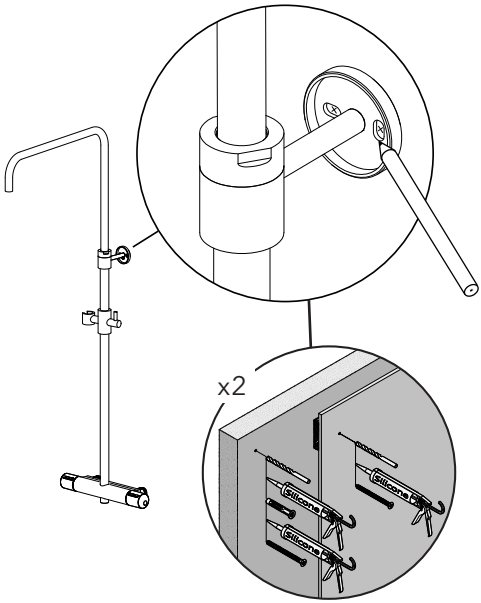

Skruvinfästningar i våtzon 1 ska göras i betong eller annan massiv konstruktion, träreglar, träkortlingar eller i konstruktion som är provad och godkänd för infästning, till exempel skivkonstruktion. Se exempel på godkända konstruktioner på säkervatten.se.
Alla infästningar i våtzon 1 och 2 ska tätas. Material för tätning ska fästa mot underlaget och vara vattenbeständigt, mögelresistent och åldersbeständigt.

Screw fastenings should be made in concrete or other solid structure, wooden studs, wooden noggings or in structures that have been tested and approved for fastenings, for example a sheet construction. Requirements for sealing apply in wet zones 1 and 2. See examples of construction at säkervatten.se.
Sealing materials must be fixed to the underlying layer and must be waterproof, mould-resistant and age-resistant.

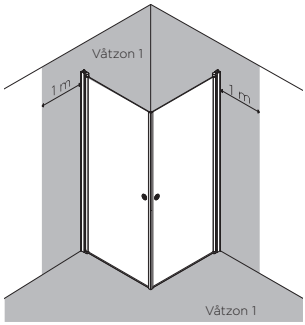

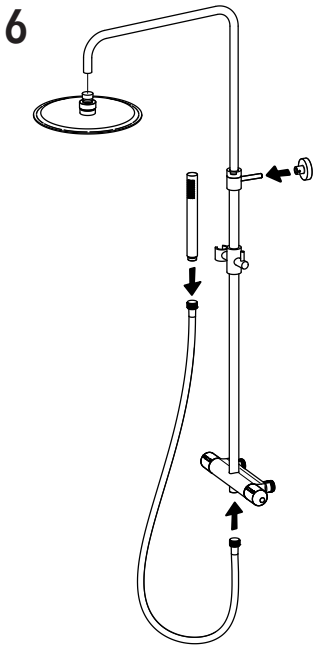
6

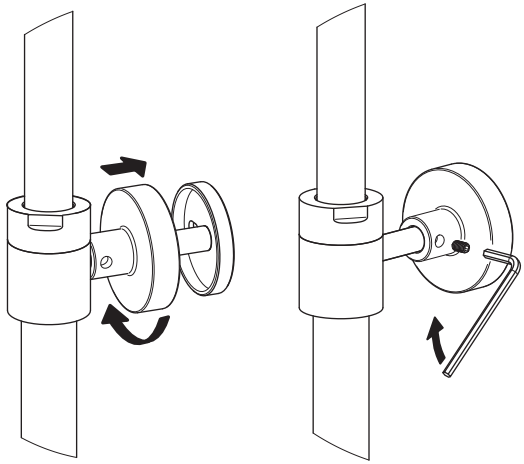
7

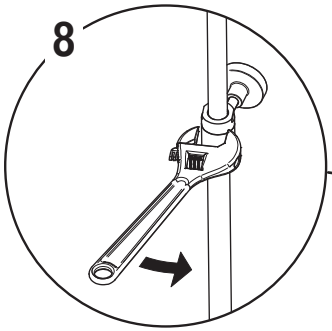
8

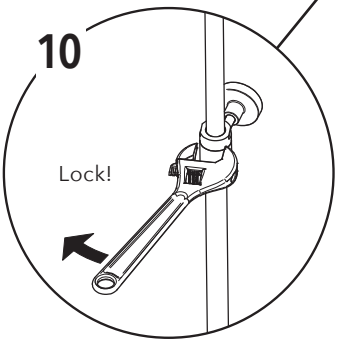
10
Lock!

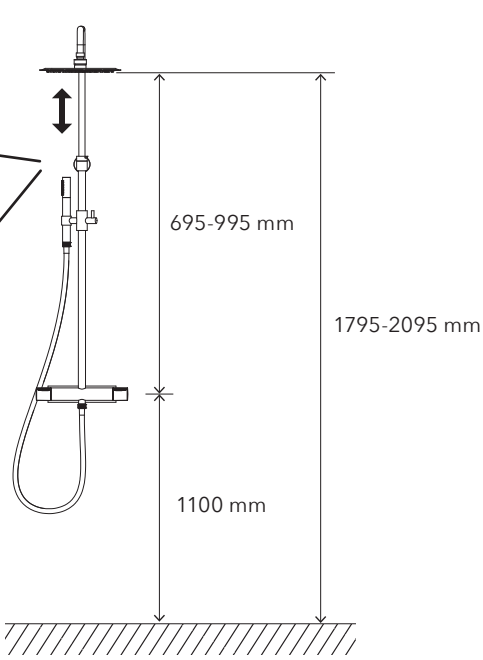
9
695-995 mm
1795-2095 mm
1100 mm

FLÖDESBEGRÄNSNING | FLOW LIMITER | STRØMNINGSBEGRENSNING | FLOWBEGRÆNSER | VIRTAAMAN RAJOITUS

1

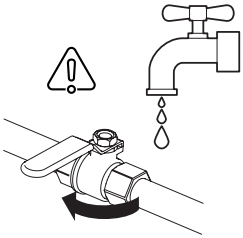

2

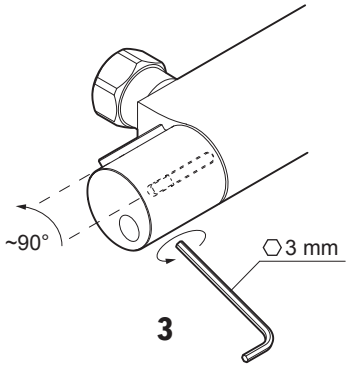

3

5

4

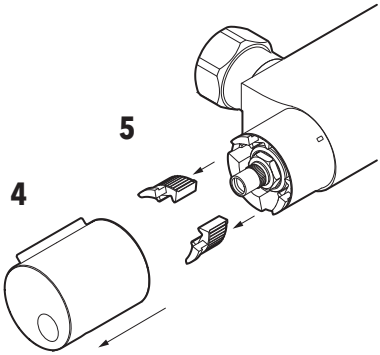

6

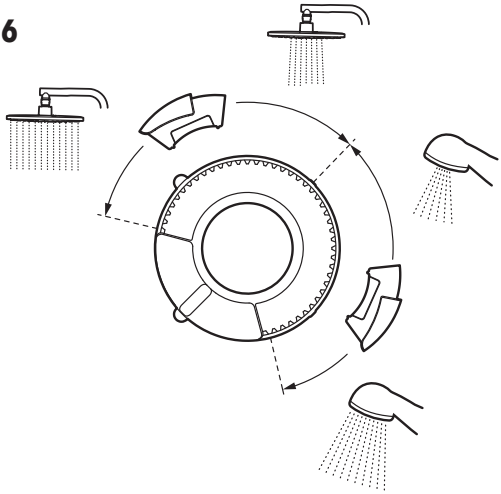

TEMPERATURBEGRÄNSNING | TEMPERATURE LIMITER | TEMPERATURBEGRENSNING | TEMPERATURBEGRÆNSER | LÄMPÖTILAN RAJOITUS

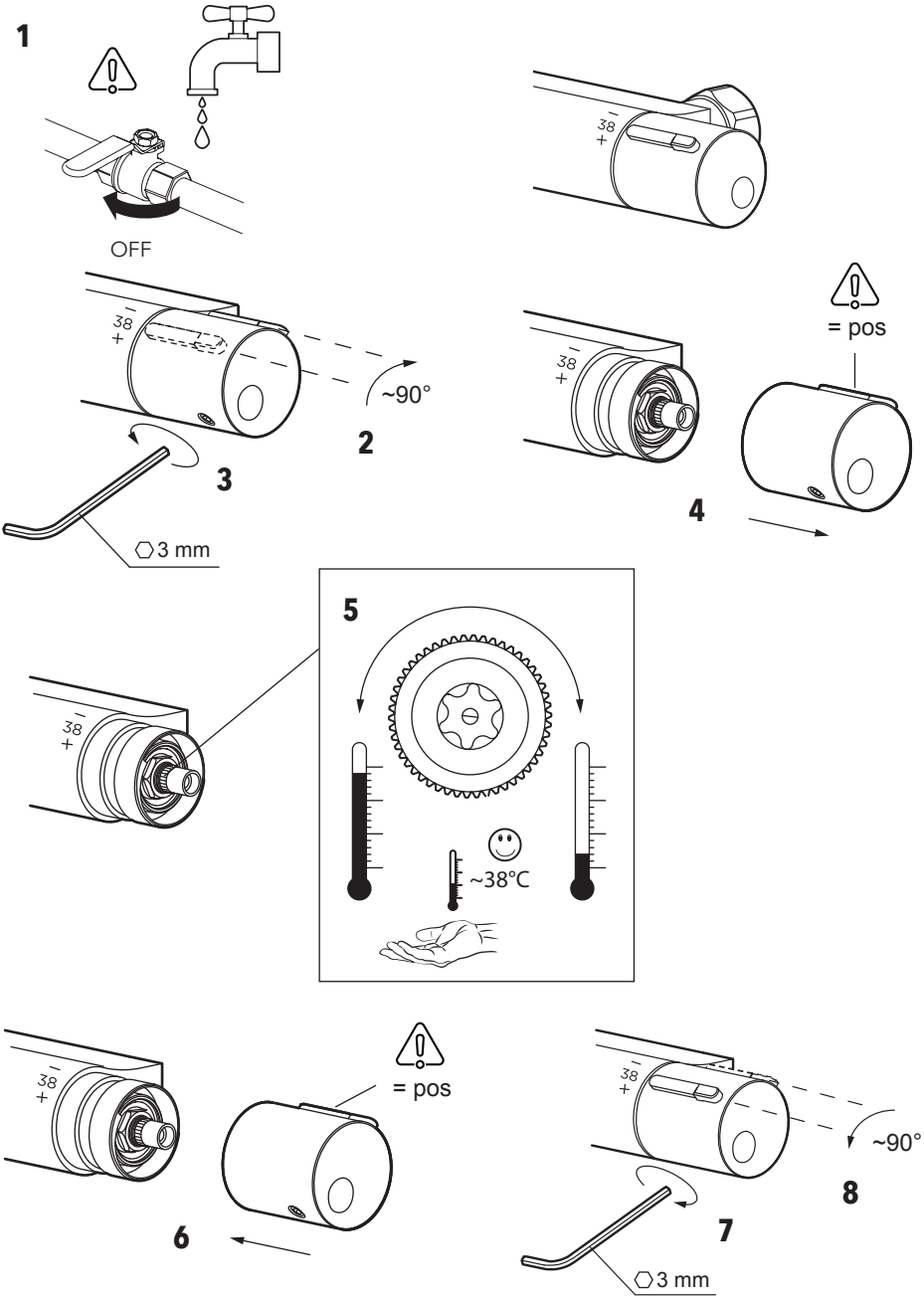

RENGÖRING AV INLOPPSSILAR | CLEANING THE INLET STRAINERS | RENGJØRING AV INNLØPSSILER | RENGØRING AF INDLØBSSI | TULOVESISIHTIEN PUHDISTUS

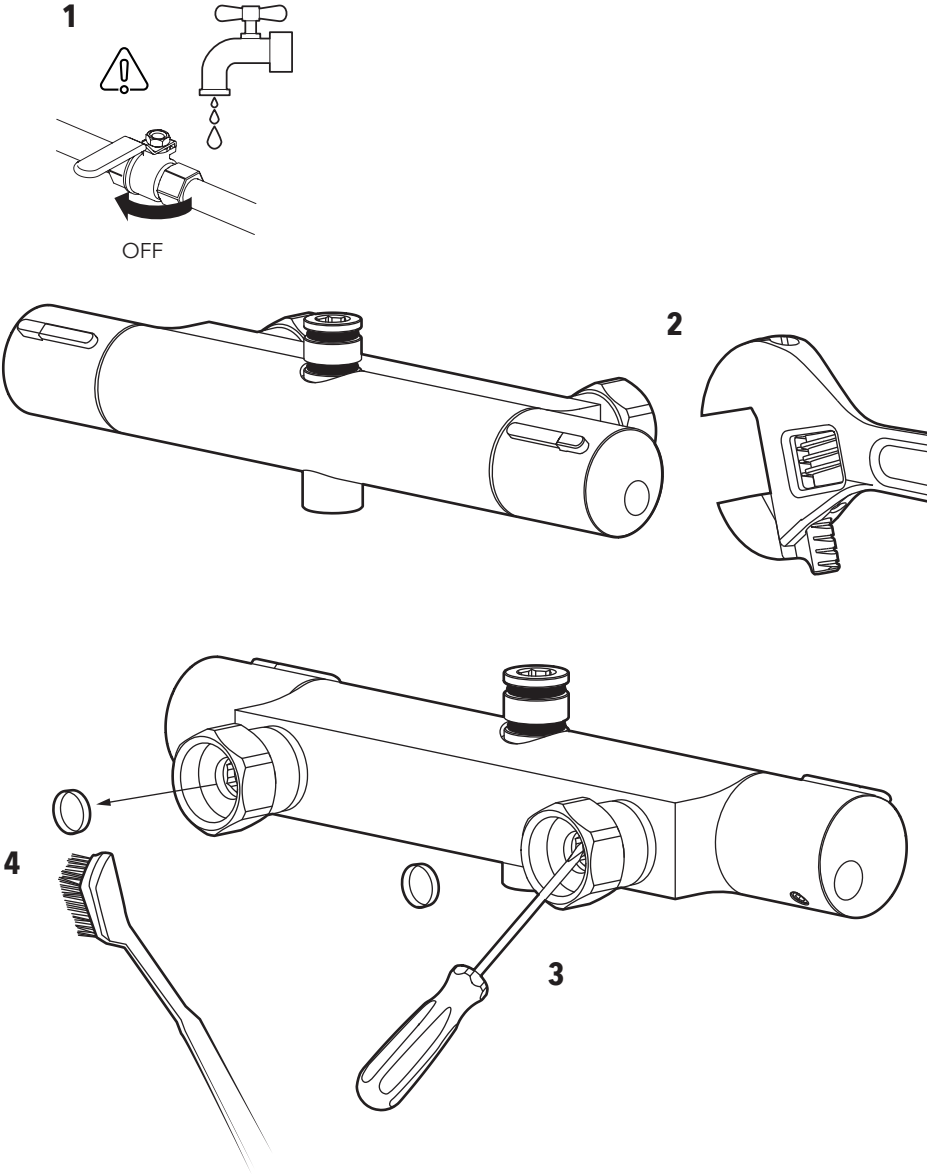

BYTE AV TERMOSTATINSATS | THERMOSTAT CARTRIDGE REPLACEMENT | BYTTE AV TERMOSTATINNSATS | UDSKIFTNING AF TERMOSTATINDSATS | TERMOSTAATTIOSAN VAIHTO

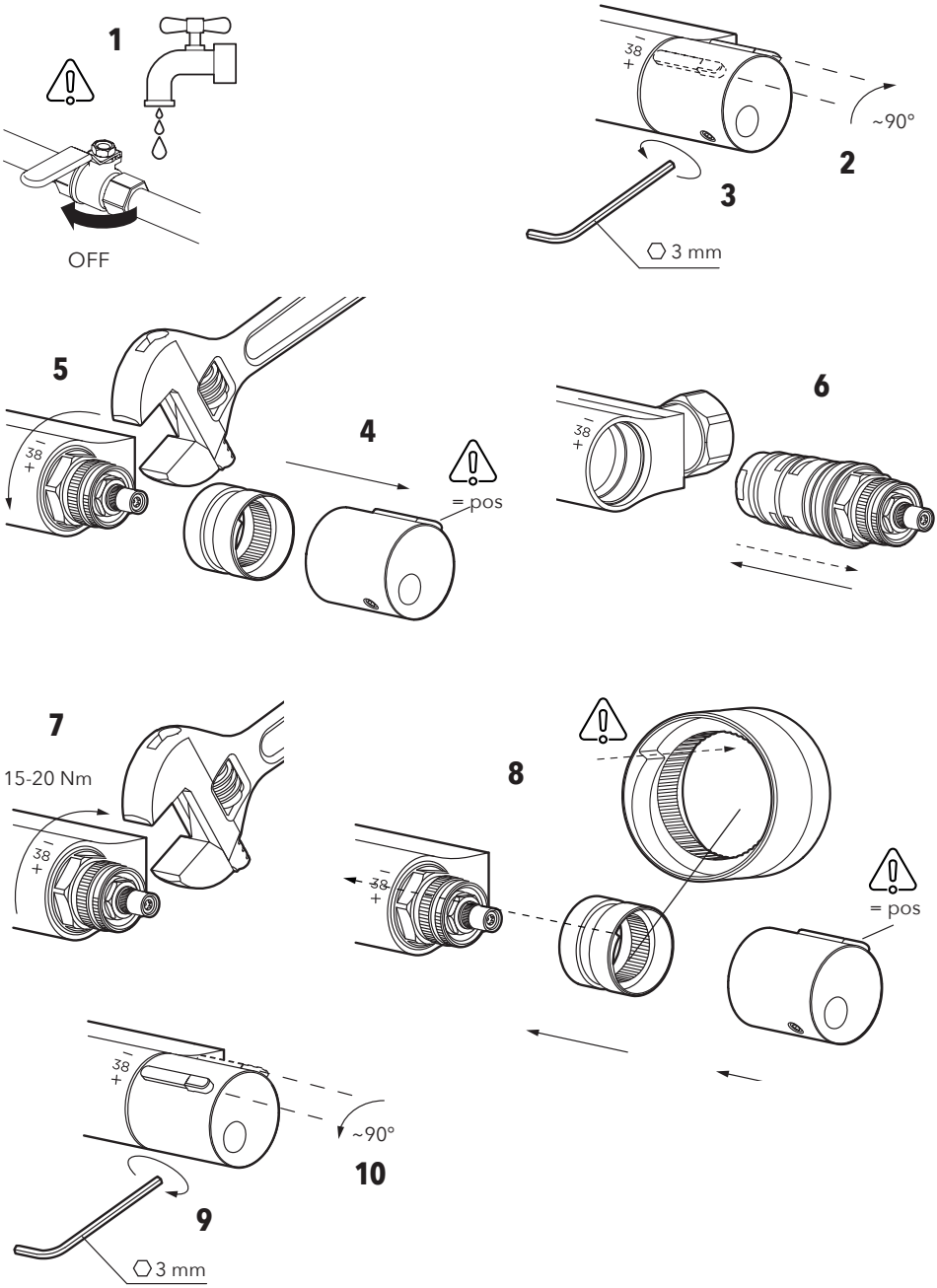

BYTE AV ÖVERSTYCKE | HEAD PIECE REPLACEMENT | BYTTE AV OVERSTYKKE | UDSKIFTNING AF OVERSTYKKE | KÄYTTÖVENTTIILIN VAIHTO

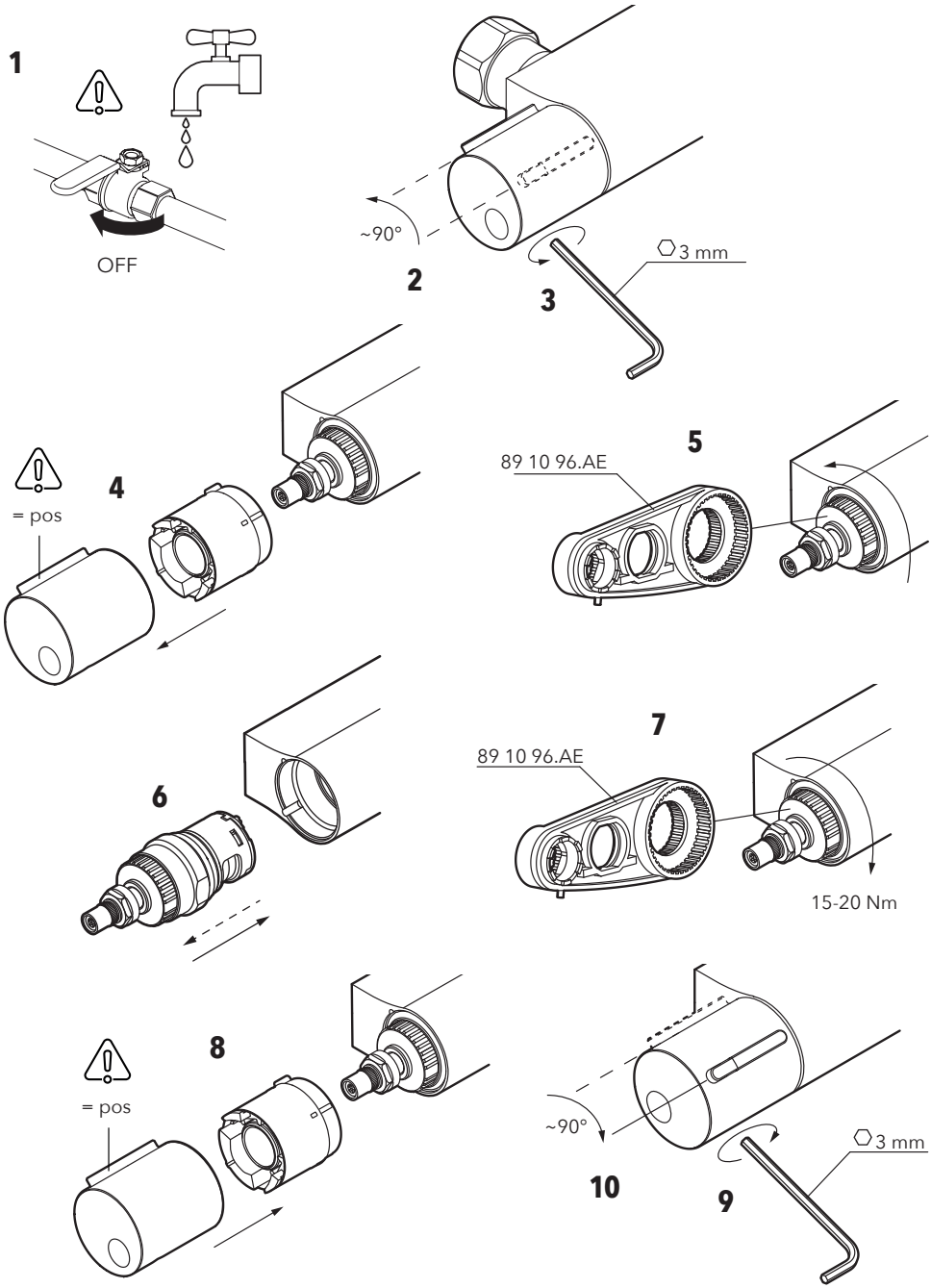

RESERVDELAR | SPARE PARTS | RESERVEDELER | RESERVEDELE | VARAOSAT

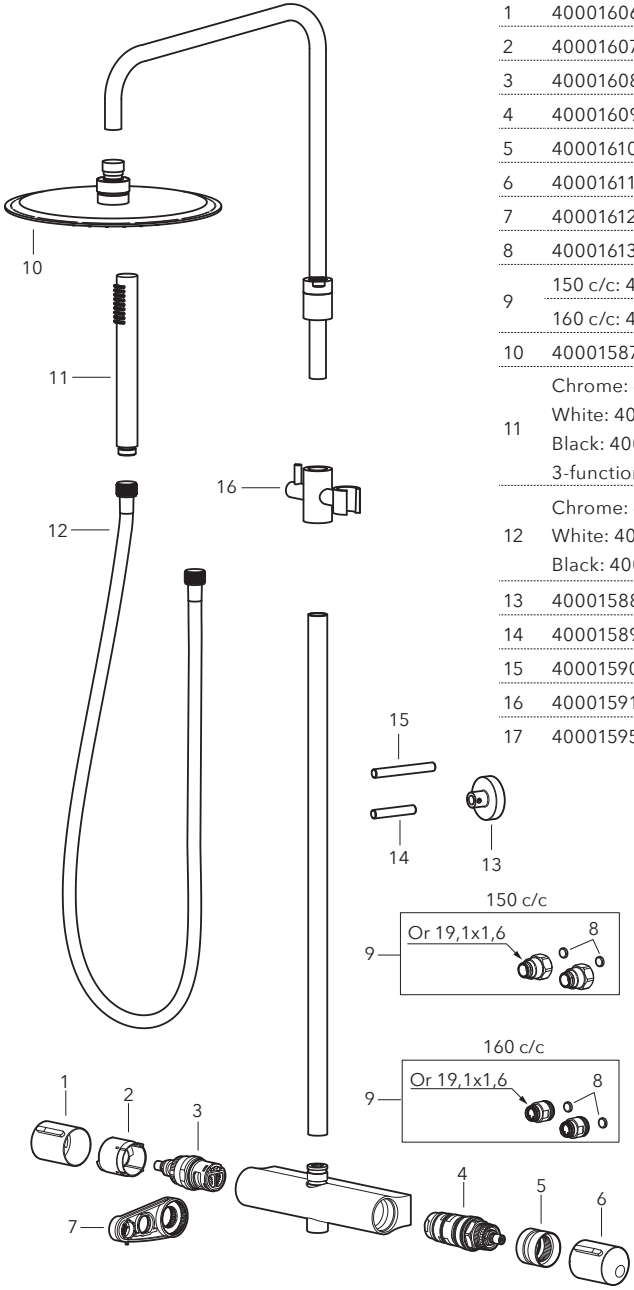

	INR Art No.	Mora Art No.
1	40001606	40 94 67.AE
2	40001607	20 90 11.AE
3	40001608	70 90 11.AE
4	40001609	72 92 19.AE
5	40001610	20 90 10.AE
6	40001611	40 94 66.AE
7	40001612	89 10 96.AE
8	40001613	20 96 04.AE
9	150 c/c: 40001614	40 93 60.AA
	160 c/c: 40001615	40 93 61.AA
10	40001587	
11	Chrome: 40001584 White: 40001585 Black: 40001586 3-functions: 40001283	
12	Chrome: 40000012 White: 40001592 Black: 40001593	
13	40001588	
14	40001589	
15	40001590	
16	40001591	
17	40001595	

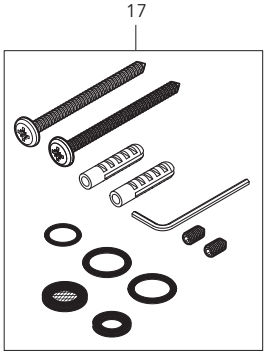

FELSÖKNING | TROUBLESHOOTING | FEILSØKING | FEJLFINDING | VIANETSINTÄ

SV

FEL PÅ TERMOSTATBLANDARE	MÖJLIG ORSAK	ÅTGÄRD
Läckage		
Läckage ur dusch när blandaren är stängd.	Defekt överstycke.	Byt överstycke.
Funktion		
Dåligt flöde/temperatur.	Igensatta filter.	1. Rengör strålsamlaren. 2. Rengör inloppsfilter
Ger endast kallt eller varmt vatten. Blandaren reagerar inte vid temperaturreglering.	Blandaren är felinkopplad/ feldragna rör.	Stäng först av inkommande vatten. Varmvattnet ska kopplas in på blandarens vänstra sida (mängdreglering).

EN

FAULTY THERMOSTATIC MIXER	POSSIBLE CAUSE	SOLUTION
Leakage		
Leakage from the shower when the mixer is turned off.	Defective head piece.	Replace the head piece.
Function		
Inadequate flow/temperature	Clogged filter.	1. Replace the aerator. 2. Clean the inlet filters.
Only gives cold or hot water. The mixer does not respond to temperature setting.	The mixer is connected incorrectly.	First close off the inlet water. The hot water must be connected to the mixer's left side (quantity regulation).

NO

FEIL TERMOSTATBATTERI	MULIG ÅRSAK	LØSNING
Lekkasje		
Lekkasje fra dusj når blandebatteriet er stengt.	Defekt overstykke.	Bytt overstykke.
Funktion		
Lav tilførsel/temperatur.	Tett filter.	1. Rengjør strålesamleren. 2. Rengjør innløpsfilter.
Det kommer bare kaldt eller varmt vann. Blandebatteriet reagerer ikke på temperaturregulering.	Blandebatteriet er feilkoblet/rørene feiltrukket.	Steng først av innkommende vann. Varmtvannet skal kobles til på venstre side av batteriet (mengderegulering).

DK

FEJL TERMOSTATBLANDINGSBATTERI	MULIG ÅRSAG	TILTAG
Lækage		
Lækage fra tud til bruseniche, når blandings-batteriet er lukket.	Defekt overstykke.	Udskift overstykket.
Funktion		
Ringe flow/lav temperatur.	Tilstoppede filtre.	1. Rengør strålesamleren. 2. Rengør indløbsfilteret.
Giver kun koldt eller varmt vand. Blandingsbatteriet reagerer ikke på temperaturregulering.	Blandingsbatteriet er forkert tilkoblet/ rørføringen er forkert.	Luk først for vandtilførslen. Det varme vand skal tilsluttes på blandingsbatteriets venstre side (mængderegulering).

FI

TERMOSTAATTIHANAN VIAT	MAHDOLLINEN SYY	TOIMENPIDE
Vuoto		
Suihku vuotaa, kun hana on suljettu.	Viallinen käyttöventtiili.	Vaihda käyttöventtiili.
Toiminta		
Huono virtaama/lämpötila.	Tukkeutuneet suodattimet.	1. Puhdista poresuutin. 2. Puhdista tulovesisihti.
Antaa vain kylmää tai lämmintä vettä. Hana ei reagoi lämpötilan säätöön.	Hana on kytketty väärin/putket vedetty väärin.	Sulje ensin tulovesi. Lämmin vesi on kytkettävä hanan vasemmalle puolelle (määräsäätö).

INR Nordic AB

Kosterögatan 15
211 24 Malmö
Sverige

Tel 0200-38 40 40

info@inr.se
www.inr.se

INR Norge AS

Fjordgaten 13
3125 Tønsberg
Norge

Tel +47 33 33 02 00

info@inr.no
www.inr.no

INR Danmark A/S

Brogrenen 10
2635 Ishøj
Danmark

Tel +45 86 86 22 44

info@inr.dk
www.inr.dk

Sanka OY

Johtajantie 1
07900 Loviisa
Suomi

Tel +358 19 517 730

info@inr.fi
www.sanka.fi